Bassengrobot

ArcticPro Optimus ECO Battery

AP2152

Brukermanual

Innhold

Viktige forholdsregler 2
Håndtering 3
Introduksjon 4
Sikkerhet 5
Spesifikasjoner 5
Bruk 6
Brytere og indikatorer 6
Lading 7
Rengjøring av filter 7
Flyteputer 8
Pakkeliste 9
Garanti 9

Viktige forholdsregler

1. Les manualen grundig og bruk roboten som beskrevet i manualen. Leverandør eller fabrikant kan ikke holdes ansvarlig for tap eller skade forårsaket av feil bruk.
2. Barn skal ikke ri på eller leke med roboten.

3. For å unngå skader skal roboten aldri startes når den er ute av vannet.
4. Roboten skal ikke brukes mens det er badende i bassenget.
5. For å unngå skader eller uhell er det sterkt anbefalt at laderen er plassert minst 3,5 meter fra bassengkanten.
6. Skru av roboten og tørk ladekontakten før lading startes.
7. Laderen må tilkobles et strømuttak med jordfeilbryter.
8. Roboten skal kun lades i temperaturer mellom 5 og 35°C.
9. Sørg for å lade batteriet før det er fullstendig tømt.
10. Sørg for å stanse ladingen når batteriet er fulladet. Overdrevet lading vil kunne forkorte batteriets levetid. Batteriet skal ikke lades lengre enn 6 timer om gangen.
11. Dersom roboten skal oppbevares uten bruk i lengre tid skal batteriet lades minst hver tredje måned.
12. Kontroller at filtrene er montert for å unngå skader eller å hindre roboten i å utføre jobben sin.
13. Hold i håndtaket når du løfter roboten.
14. Roboten bør oppbevares på et kjølig og ventilert sted uten direkte sollys når den ikke er i bruk.
15. Roboten skal ikke brukes utenfor arbeidsbetingelsene som er beskrevet i denne manualen.
16. Roboten skal kun demonteres av personell godkjent av leverandøren. Dette gjelder ikke utskifting av slitedeler, som drivreimer, ruller og drivhjul.
17. Benytt kun tilbehør og reservedeler anbefalt av leverandør.
18. Det skal aldri plasseres kjemikalier for vannbehandling i roboten. Dette vil i så fall gjøre garantien ugyldig.

Håndtering

1. Sørg for å plassere roboten i bassenget med undersiden vendt mot bassengveggen for å unngå eventuelle riper i bassengoverflaten. Vent til roboten er fullstendig nedsenket i vannet og tømt for luft før du starter den. Dersom du starter den mens det fortsatt er fanget luft i roboten, vil den ikke kunne operere normalt før luften er ute.

2. Roboten vil gå til veggen når den er ferdig. Bruk den medfølgende kroken til å løfte den ut av bassenget.

Introduksjon

Denne roboten er nyeste modell høyeffektiv, energibesparende og miljøvennlig, for rengjøring av svømmebasseng. Ved hjelp av et avansert kontrollprogram vil den rengjøre både bunn og vegger helt automatisk. Samtidig vil den filtrere bassengvannet og fjerne partikler i vannet. For å sikre trygg bruk, benyttes det et oppladbart lithiumbatteri (25,9V, 7,8Ah)

Sikkerhet

1. Laderen må plasseres i en avstand på minst 3,5 meter fra bassengkanten. Det er anbefalt å lade roboten under tak eller innendørs.
2. Skru av roboten og tørk ladekontakten før lading startes.
3. Laderen må tilkobles et strømuttak med jordfeilbryter.
4. Benytt kun den originale laderen.
5. Roboten skal kun brukes i temperaturer mellom 10 og 35°C.
6. Roboten skal kun lades i temperaturer mellom 5 og 35°C.
7. Sørg for å lade batteriet før det er fullstendig tømt.
8. Sørg for å stanse ladingen når batteriet er fulladet. Overdrevet lading vil kunne forkorte batteriets levetid. Batteriet skal ikke lades lengre enn 6 timer om gangen.
9. Dersom roboten skal oppbevares uten bruk i lengre tid skal batteriet lades minst hver tredje måned.

Spesifikasjoner

1. Driftsspenning lader: 220-240VAC (110-120VAC)
2. Frekvens: 50/60Hz
3. Ladespenning: 30V
4. Ladestrøm: 2A
5. Ladetid: 4-5 timer
6. Batterikapasitet: 7800mAh
7. Effekt: 130W

8. Arbeidstid: Inntil 120 min
9. Filtreringskapasitet: Ca 16m³/t
10. Filtertetthet: 180µm
11. Hastighet: Ca 10m/min
12. IP grad: IPX8
13. Maksimal vanndybde: 2m
14. Arbeidstemperatur: 10-35°C
15. Ladetemperatur: 5-35°C

Bruk

Brytere og indikatorer

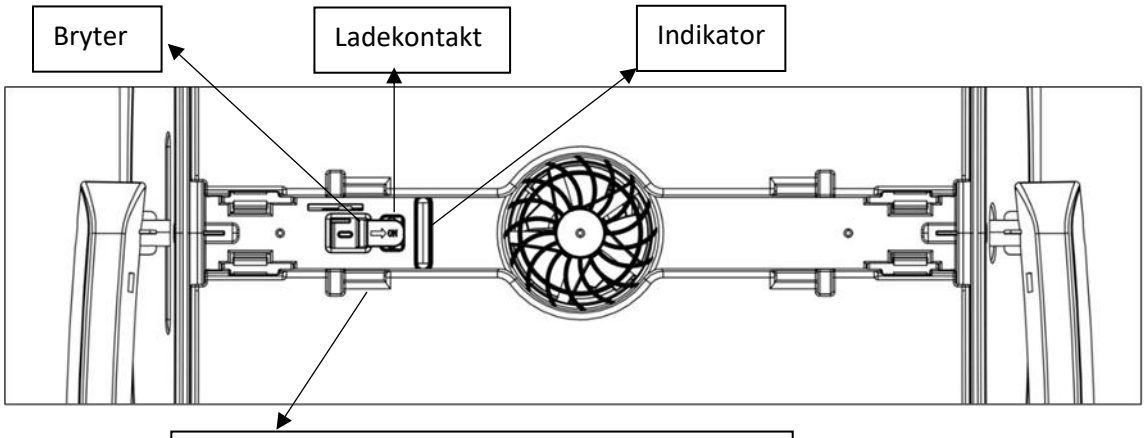

Skyv bryteren mot høyre for å skru på roboten. Indikatoren lyser blått.

Skyv bryteren mot venstre for å skru av roboten. Indikatoren blinker rødt en gang og blir mørk.

Beskrivelse	Forklaring
Bryter	- Skyv bryteren mot høyre for å skru på roboten. Indikatoren lyser blått. - Skyv bryteren mot venstre for å skru av roboten. Indikatoren blinker rødt en gang og blir mørk.
Indikator	1. Lyser blått: Roboten er påslått 2. Blinker blått: Roboten jobber. 3. Blinker gult: Lite batteri og går til kanten. 4. Lyser gult: Har parkert ved kanten. 5. Lyser rødt: Skrudd av/Lader

	6. Blinker rødt: Feil, batteri helt tomt eller batteri skadet.
Feilhåndtering	Dersom indikatoren blinker rødt skal roboten slås av og lades. Putt den tilbake i vannet når den er fulladet og skru den på. Dersom feilen fortsatt er tilstede: Kontakt forhandler.

Lading

Løft roboten ut av vannet og plaser den minst 3,5 meter fra bassengkanten for lading.

Rødt lys indikerer at batteriet lader.

Grønt lys indikerer at ladingen er ferdig.

Rengjøring av filter

Demonter filterkurvene:

- Trykk på knappen for å åpne lokket (Figur 1)
- Lokket åpner seg (Figur 2)
- Åpne lokket fullstendig (Figur 3)
- Løft ut filterkurven (Figur 4)

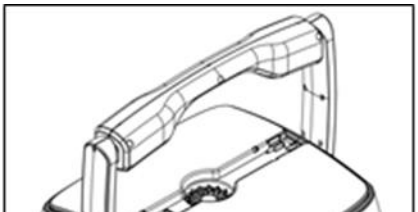

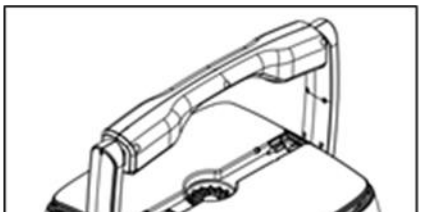

Figur 1

Figur 2

Figur 3

Figur 4

Rengjør filterkurvene med hageslange e.l.

Sett filterkurvene tilbake på plass og steng lokket igjen. Legg merke til at kurvene passer kun en vei.

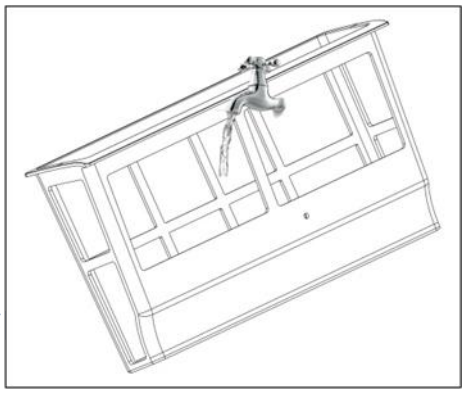

F

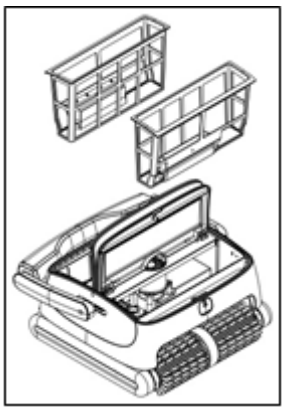

Det følger med skumblokker med lim på baksiden. Disse kan benyttes dersom det skulle vise seg at roboten har problemer med å komme helt opp til toppen av bassengsidene. Sørg for å teste roboten skikkelig før du vurderer om du skal ta i bruk disse flyteputene.

Åpne lokket og lim fast flyteputene som vist i bildet under.

Merk at limet skal herde i 24 timer før du legger roboten tilbake i vannet.

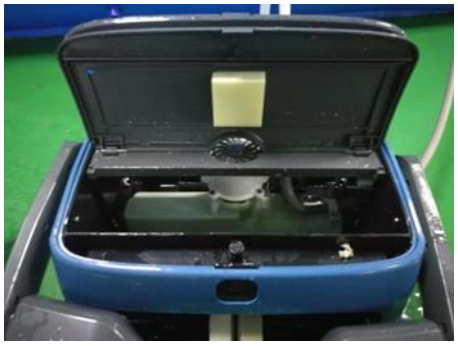

Pakkeliste

Beskrivelse	Antall	Merknad
Robot	1	I eske
Lader	1	I plastpose
Skumputer	2	I plastpose
Brukermanual og krok	1	I plastpose

Garanti

Dette produktet har passert kvalitetskontroll og sikkerhetskontroller, utført av teknisk avdeling hos produsenten.

1. Garantien er gyldig i 24 måneder fra kjøpsdato. NB: Gjelder ikke slitedeler.
2. Garantien er ugyldig dersom det avdekkes uautoriserte endringer, misbruk eller feil utført reparasjon.

3. Kvittering for kjøp må fremvises dersom du fremsetter krav om garanti.

Bassengutstyr AS
Skinmoveien 2, 3270 Larvik
Sentralbord: 900 99 999
www.bassengutstyr.no post@bassengutstyr.no